コルミディはItalian design歩行式ミニから乗用タイプ大型まで多才・多機能

C40(400kg積）

C55(550kg積）

C55AC

C60(600k積）

C60ハイダンプ

C85(800kg積）

C85生コン用

C85ML(ミニローダー）

CMF1200～1600

C200（2000kg積載）

ドアーを通って屋内・地下・路地裏・EUでは軍隊が災害復興用時の土砂搬出にスコップ代わりに活用, 日本の自衛隊様にもお勧めです. アタッチメントは多彩で豊富に選択できます.

C85用アタッチメント：

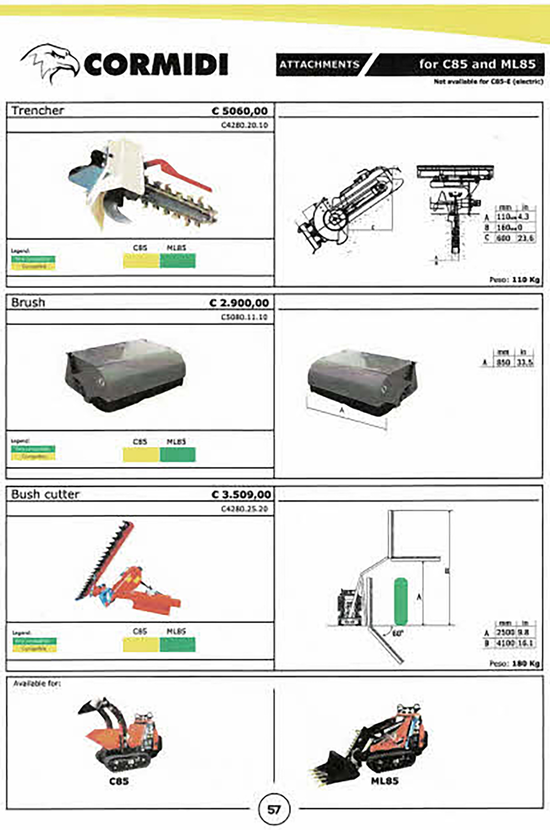

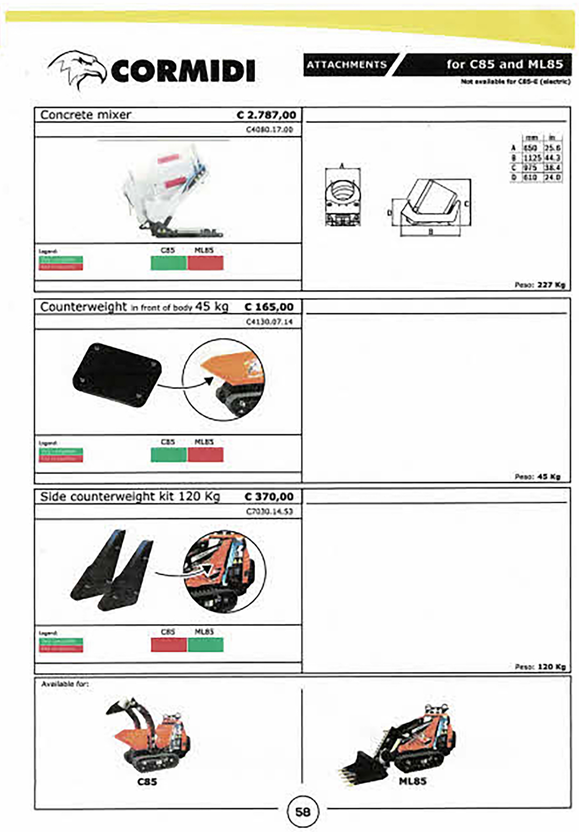

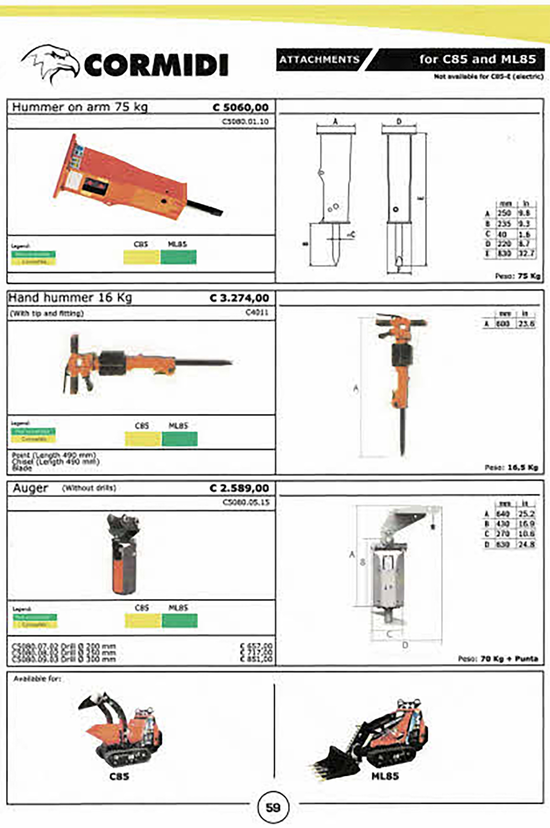

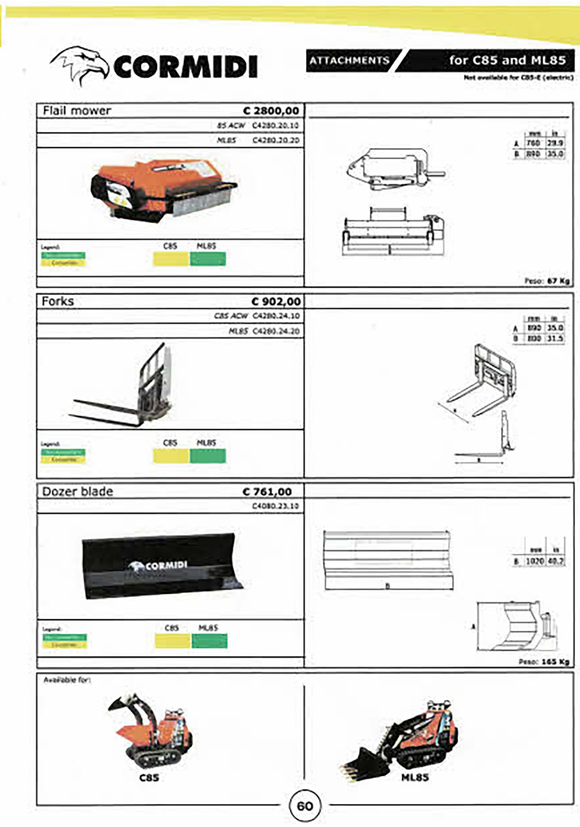

リチウムイオン駆動タイプ

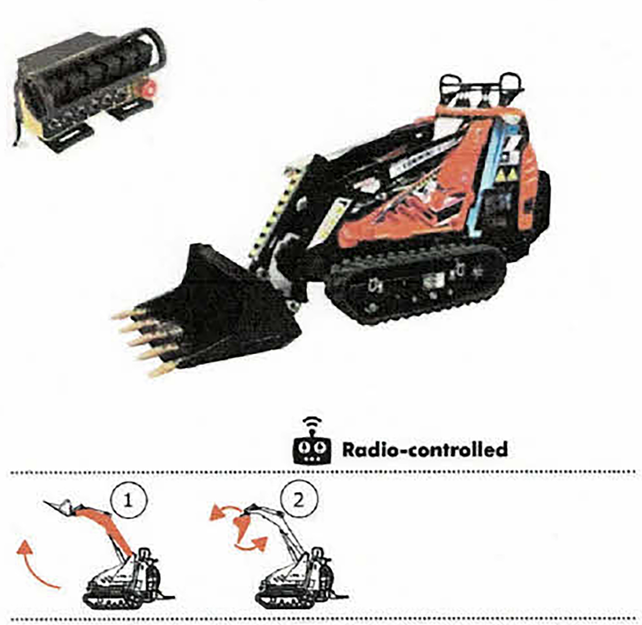

リモコンタイプ

CMFシリーズ用アタッチメント：

CMF

Diesel
24,2 hp Yanmar
Operative capacity
1200 kg

Diesel
24,8 hp Kubota
Operative capacity
1200 kg

Diesel
24,2 hp Yanmar
Operative capacity
1400 kg

Diesel
24,8 hp Kubota
Operative capacity
1500 kg

Diesel
24,8 hp Kubota
Operative capacity
1600 kg

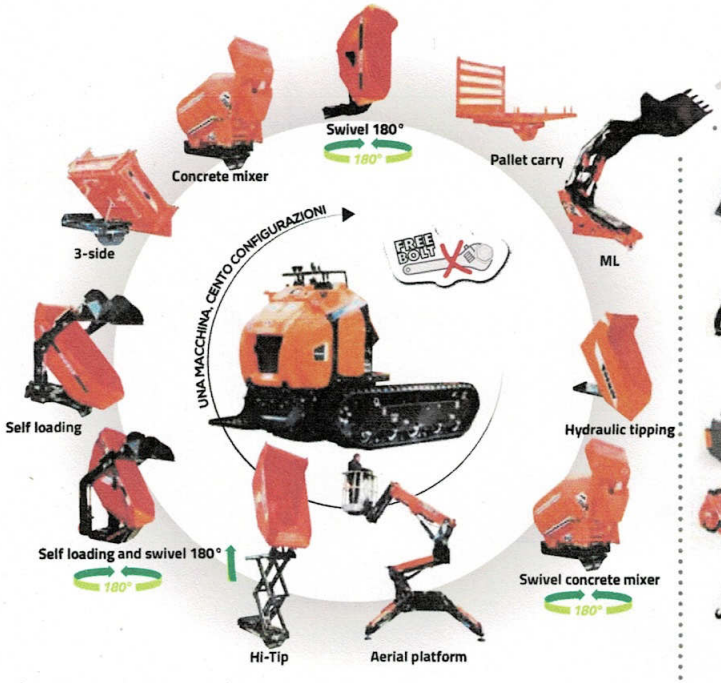

Attachments ML

2020年度内に1200・1400・1500・1600へ統合

SPECIFICATIONS	METRIC | U.S.	1150	1200	1300	1350	1400	1500	1600
最大積載量		1150 kg 2535 lb	1200 kg 2646 lb	1300 kg 2866 lb	1350 kg 2976 lb	1400 kg 3087 lb	1500 kg 3307 lb	1600 kg 3527 lb
エンジン ディーゼル	Kubota D722 20 hp TIER 4	●	●					
	Kubota D1005 24 hp TIER 4			●	●	●		
	Kubota D1105 26 hp TIER 4						●	●
トランスミッション		●	●	●	●	●	●	●
油圧ポンプ	2 variable Kolbenpumpe 83 2 lt/min 365bar (21.9 gpm 5230 psi)	●	●					
	2 variable Kolbenpumpe 93 lt/min 365bar (24.6 gpm 5234 psi)			●	●	●	●	●
足回り								
標準クローラー幅	180 mm (7.1 in)	●						
	200 mm (7.9 in)		●	●				
	230 mm (9.1 in)				●	●	●	●
片側ローラー数	n° 5	●	●	●	●	●	●	●
油圧システム								
油圧ポンプ		●	●	●	●	●	●	●
標準流量 (Spec 1 - Spec 2)	1x26 l/min 165 bar (1x6.9 gpm 2393 psi)	●	●					
標準流量 (Spec 1 - Spec 2)	1x27 l/min 200 bar (1x7.1 gpm 2901 psi)			●	●	●	●	●
ハイフローの油圧システム								
油圧ポンプ		●	●	●	●	●	●	●
ハイフロー Hi-Flow	1x36 l/min 240 bar / (1x9.5 gpm 3481 psi)	●	●					
	1x46 l/min 260 bar / (1x12.2 gpm 3771 psi)			●	●	●		
	1x52 l/min 260 bar / (1x13.7 gpm 3771 psi)						●	●
追加油圧ポート								
spec-1	n° 2	●	●	●	●	●	●	●
spec-2	n° 5	●	●	●	●	●	●	●
spec-3	n° 5	●	●	●	●	●	●	●
パーフォーマンス＆寸法								
Max. 走行速度	6,9 Km/h (4.3 mph)	●	●					
	7,6 Km/h (4.7 mph)			●	●	●	●	●
乾燥重量	775 Kg (1701 lb)	●						
	795 Kg (1753 lb)		●					
	--------			●				
	870 kg (1918 lb)				●			
	--------					●		
	899 Kg (1982 lb)						●	
	919 kg (2026 lb)							●
駐車ブレーキ	yes	●	●	●	●	●	●	●
パワーセンサー	yes	●	●	●	●	●	●	●

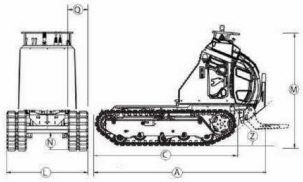

	mm Ⓐ	mm Ⓒ	mm Ⓛ	mm Ⓜ	mm Ⓝ	mm Ⓠ	Ⓩ
1150	1960	1560	845	1370	250	180	42°
1200	2060	1660	865	1370	250	200	42°
1300	2160	1770	865	1370	250	200	42°
1350	2160	1770	895	1370	250	230	42°
1400	2160	1770	945	1370	250	230	42°
1500	2160	1770	895	1370	250	230	42°
1600	2160	1770	945	1370	250	230	42°

CMF

標準装備

2x piston pumps Variable With Constant power Hi-flow
常時ハイフロー可変ポンプ

Battery switches
バッテリーキルスイッチ

Dual cartridge Air filter
２層式カートリッジ エアーフィルター

Lifting hooks
吊り上げ用フック

Electrical Starter
セルモーター始動

Fuel cap with key
キー付き燃料キャップ

Engine cover With fast lock
ロック式エンジンカバー

Dashboard
インディケーター

Cruise control
クルーズコントロール

Rocking rollers
揺動式ローラー

Bigger hydraulic Oil cooler for Water and oil
大型オイルクーラー

Hyd quick Coupler
油圧クイック カプラー

Ergonomic Dashbord
人間工学設計 ダッシュボード

Briefcases With cap
取り脱収納キャップ

Hydraulic pistons Motor with High torque
ハイトルク 油圧ピストン モーター

Electrical switch For brake system
電気式パーキング ブレーキ

概略スペック：コンパクトなミニダンパー モデルC55(550kg積載） & C60(600kg積載）

CORMIDI

C55 EN

BR.2020.03.0055.02.02

	METRIC / U.S.	RI	AC	HI	HIAC
ENGINE エンジン					
Petrol ガソリン	Honda GX 200 5.8 hp	●	●	●	●
TRASMISSIONE トランスミッション					
Type	Hydrostatic 油圧ギアータイプ	●	●	●	●
Hydraulic pump	with gears	●	●	●	●
TRACKED UNDERCARRIAGE 走行下部					
Track width クローラー幅	180 mm (7.1 in)	●	●	●	●
Oscillating rollers ローラー数	4	●	●	●	●
HYDRAULIC SYSTEM 油圧システム					
Hydraulic pump 油圧ポンプ	Oil rardiator with electric fan no. 3 with double speed gears	●	●	●	●
Standard flow 流量	34 lt/min (8.98 gpm) 210 bar	●	●	●	●
PERFORMANCES AND DIMENSIONS パーフォーマンス＆寸法					
Maximum speed 最高速度	2.9 Km/h (1.80 mph)	●	●	●	●
Operational capacity 積載量	550 kg (1212.54 lb)	●	●	●	●
	458 kg (1009.8 lb)	●			
Dry weight 乾燥重量	501 kg (1104.5 lb)		●		
	547 kg (1205.9 lb)			●	
	623 kg (1373.5 lb)				●

RI

HEAPED SAE 0,28 m³

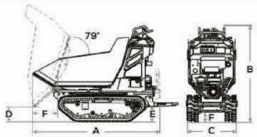

	mm	in
A	1760	69.3
B	1388	54.6
C	716	28.2
D	210	8.3
E	200	7.9
F	140	5.5

RIA

HEAPED SAE 0,21 m³

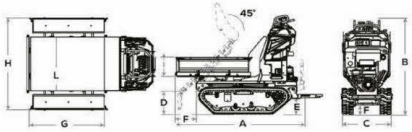

	mm	in
A	1751	68.9
B	1388	54.6
C	716	28.2
D	315	12.4
E	200	7.9
F	140	5.5
G	980	38.6
H	1213	47.8
I	261	10.3
L	716	28.2

HI

HEAPED SAE 0,30 m³

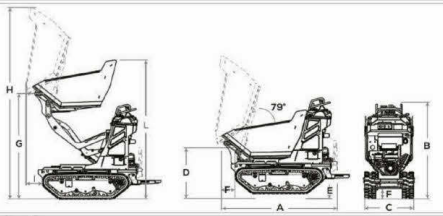

	mm	in
A	1670	65.8
B	1388	54.6
C	716	28.2
D	730	28.7
E	200	7.9
F	140	5.5
G	1540	60.6
H	2800	110.2
I	214	8.4
L	2033	80.0

HIAC

HEAPED SAE 0,30 m³

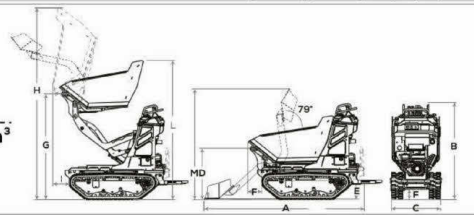

	mm	in
A	2300	90.6
B	1388	54.6
C	756	29.8
D	730	28.7
E	200	7.9
F	140	5.5
G	1540	60.6
H	2800	110.2
I	214	8.4
L	2033	80.0
M	1528	60.2

AC

HEAPED SAE 0,28 m³

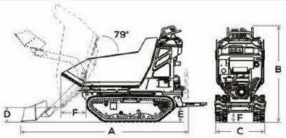

	mm	in
A	2300	90.6
B	1388	54.6
C	756	29.8
D	210	8.3
E	200	7.9
F	140	5.5

The machines and accessories in this brochure are not binding for Cormidi srl. They may change from one version to another. Cormidi reserves the right to make changes without notice. As such, the models and accessories indicated in the following brochure are only indicative.

CORMIDI Srl | Via Fonte 342 84069 Roccadaspide (SA) | Tel. +39 0828 943688 | info@cormidi.com | www.cormidi.com

VERSIONS

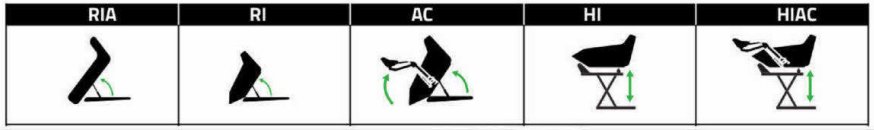

DIMENSIONS

	mm	in		mm	in		mm	in		mm	in		mm	in		mm	in
A	1677	66	D	115	4.5	G	1528	60.2	L	768	30.2	O	1675	65.9	R	695	27.4
B	755	29.7	E	695	27.4	H	1135	44.7	M	722	28.4	P	2010	79.1			
C	1155	45.5	F	2229	87.7	I	740	29.1	N	1677	66	Q	2765	108.9			

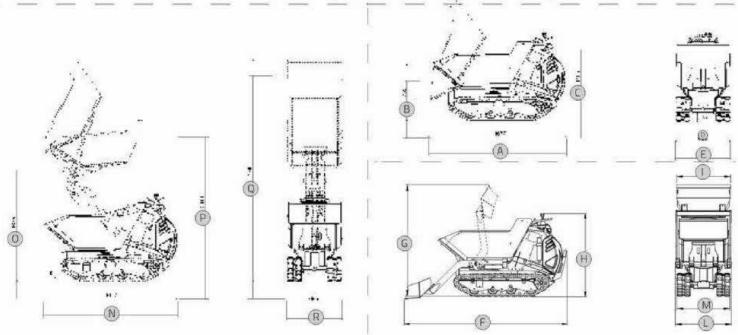

CAPACITY

荷台のタイプ			
BE-DE-BHE DHE-ACDHE-DEAC	WATER 水切り 0,15 m³ 0,2 yd³	STRUCK 平積 0,22 m³ 0,29 yd³	HEAPED SAE 山積 0,28 m³ 0,37 yd³
RIA		STRUCK 0,13 m³ 0,17 yd³	HEAPED SAE 0,21 m³ 0,27 yd³

概略スペック：モデルC40/C85/C200

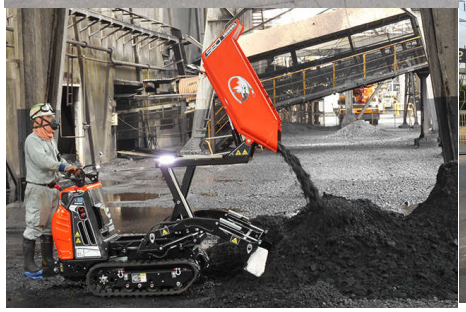

C35 - C40

標準装備

Special stickers long life
長寿命ステッカー

Rocking Rollers
揺動式ローラー

Twin speed + reverse
前進2速＋後進1速

Manual agri-skip
アグリタイプ荷台は手動式

Extensible skip
伸縮可能荷台

Briefcases
取説ケース

SPECIFICATIONS

	METRIC | U.S.	35	40
エンジン			
ガソリン	Briggs & Stratton S 550 4 hp	●	
	Honda Gx 160 5 hp		●
トランスミッション			
タイプ	機械式		
前進低速	2,2 Km/h (1,4 mph)	●	●
前進高速	3,9 Km/h (2,4 mph)	●	●
後進	1,9 Km/h (1,2 mph)	●	●
足回り			
標準クローラー幅	180 mm (7,1 in)	●	●
片側ローラー数	2	●	●
オートマティックテンション調整	Yes	●	●
パーフォーマンス＆サイズ			
最大速度	0-4,0 Km/h (0-2,5 mph)	●	●
乾燥重量	193 Kg (425,5 lb)	●	
	195 Kg (430 lb)		●
最大積載量	350 kg (772 lb)	●	
	400 kg (882 lb)		●

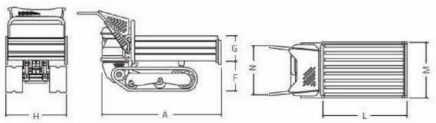

	mm	in
A	1670	65,8
F	360	14,2
G	225	8,86
H	660	26
L	1000	39,4
M	740	29,1
N	600	23,6

C85

標準装備

Special stickers long life
長寿命ステッカー

attractive design
新デザインエンジンカバー

Special protective handle
安全に配慮した保護バー

Sight fuel level
見やすい燃料ゲージ

Ergonomic dashboard
人間工学設計ダッシュボード

Fuel cap with key
キー付き燃料キャップ

Rocking Rollers
揺動式ローラー

Tilting bucket
排土板兼用チルト式バケット

SPECIFICATIONS

	METRIC | U.S.	10.85	13.85	14.85
エンジン				
ガソリン	Honda Gx 390 13 hp		●	
	Yanmar LN 100 AE 10 hp	●		
ディーゼル	Kubota 14 hp			●
トランスミッション				
タイプ	Hydrostatic	●	●	●
油圧ポンプ	2 variable pistons pumps	●	●	●
足回り				
クローラー幅	180 mm (7,1 in)	●	●	●
揺動式ローラー数	2	●	●	●
油圧システム	Gear Pump	●	●	●
流量標準	1x15,2 l/min (1x4,0 gpm)	●		
	1x13,4 l/min (1x3,5 gpm)		●	●
高流量	1x20,8 l/min (1x5,5 gpm)	●		
	1x18,5 l/min (1x4,8 gpm)		●	●
スーパーハイフロー	1x25,6 l/min (1x6,7 gpm)			●
最大圧力	150 bar (2180 psi)	●	●	●
パーフォーマンス＆寸法				
最大走行速度	(5 Km/h)(3,1 mph)	●		●
	(6 Km/h)(3,7 mph)		●	
乾燥重量	540 to/a 750 kg (1191 to 1654)	●	●	●
最大積載量	800 kg (1762 lb)	●	●	●
グロスキャパシティー	0,28 m³(0,37 yd³) 0,45 m³ (0,59 yd³)	●	●	●
駐車ブレーキ	Yes	●	●	●

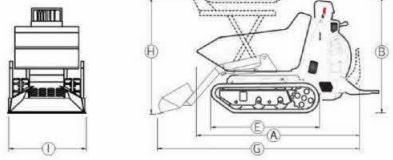

	mm	in
A	1926	75,8
B	1336	52,6
C	739	29,1
D	810	31,9
E	1132	44,6
G	2595	102,2
H	1500	59,1
I	835	32,9

C200

標準装備

Special stickers long life
長寿命ステッカー

Variable piston pumps
可変ピストンポンプ

Joystick
ジョイスティック

Dashboard
ダッシュボード

Twin speed
２速

Tilting bucket
排土板兼用チルト式バケット

オペ保護ケージバー
Rops-fops

ライト付きルーフ
roof with lights

SPECIFICATIONS

	METRIC | U.S.	200
エンジン		
ディーゼル	Yanmar 3TNV82 31 hp	●
トランスミッション		
タイプ	Hydrostatic	●
油圧ポンプ	2x variable displ	●
足回り		
標準クローラー幅	280 mm (11 in)	●
揺動式ローラー	Yes	●
油圧システム		
油圧ポンプ	Gear pump	●
標準流量	1x33 l/min (1x8,7 gpm)	●
最大圧力	170 bar (2470 psi)	●
パーフォーマンス＆寸法		
Max 走行速度	0-7,5 km/h (0-4,7 mph)	
乾燥重量	1400 kg (3084 lb) to/a 1900 kg (4185 lb)	●
最大積載量	2000 kg (4409 lb)	●

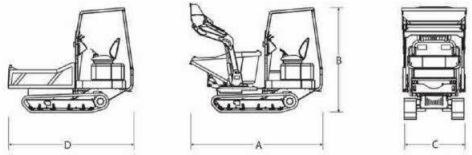

	mm	in
A	2900	114,17
D	2800	110,24
B	2350	92,52
C	1260	49,61